ԿՏՐՎԱԾՔ 4-4 Մ 1:20

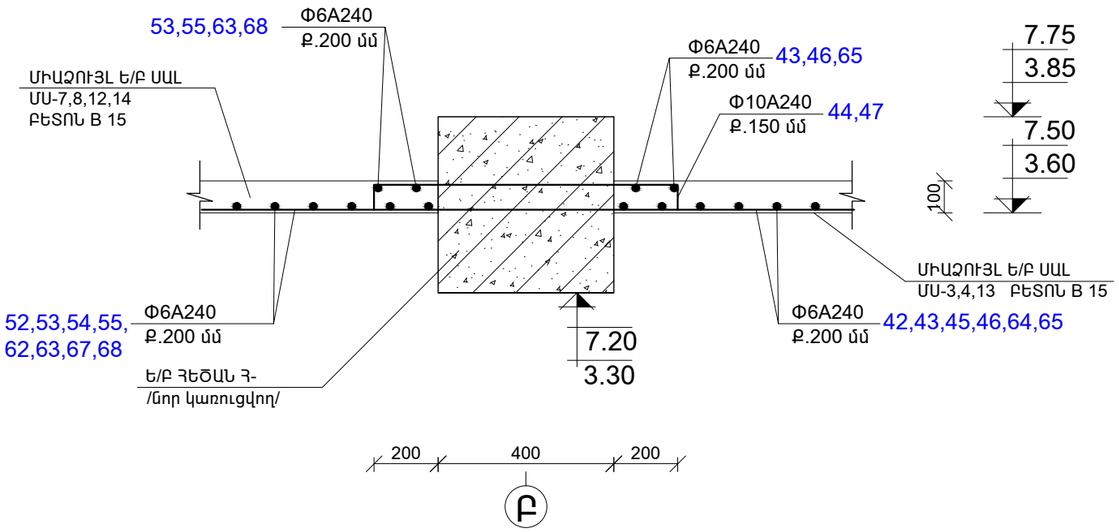

ԿՏՐՎԱԾՔ 5-5 Մ 1:20

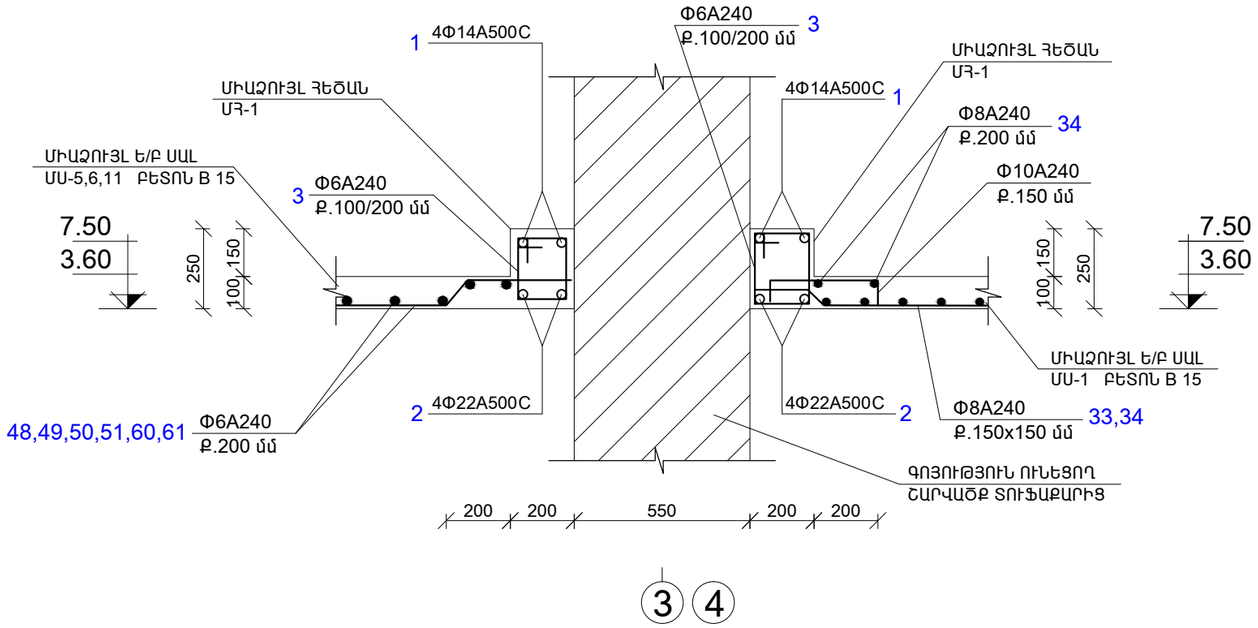

ԿՏՐՎԱԾՔ 6-6 Մ 1:20

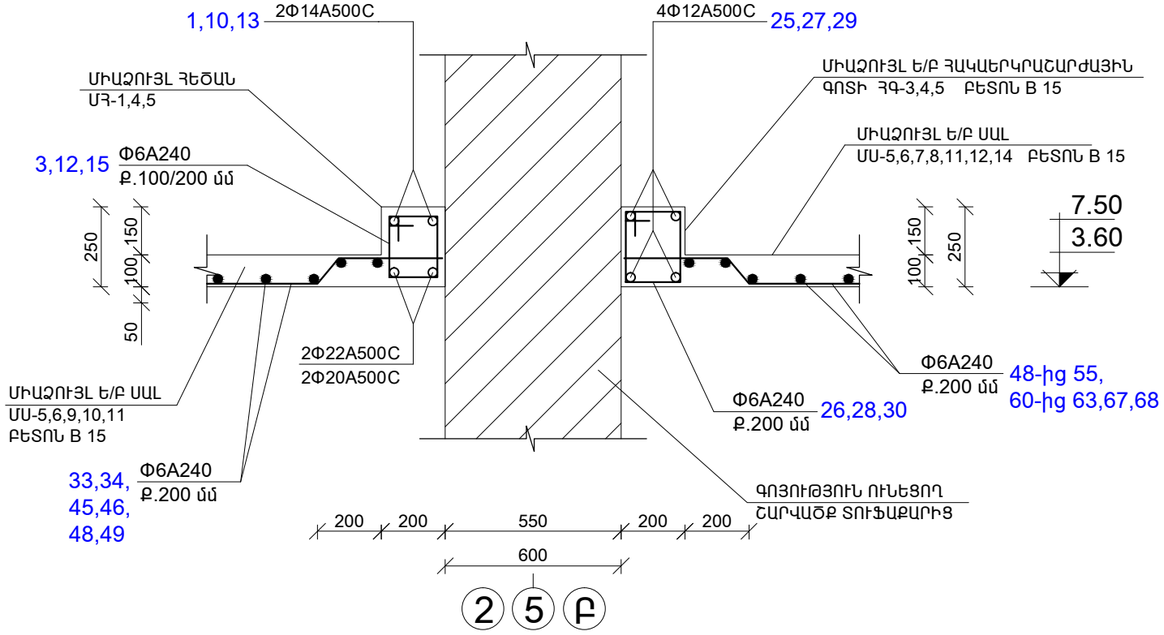

ԿՏՐՎԱԾՔ 7-7 Մ 1:20

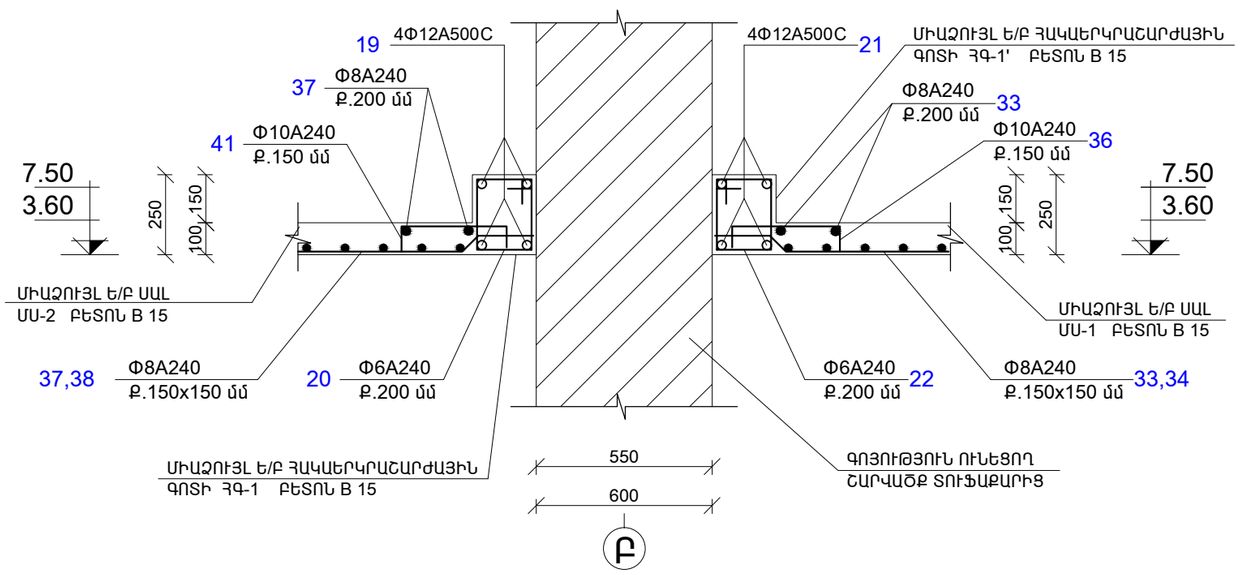

ՏՇՕՐԵՆ	Ա. ԱԽՈՒՆՅԱՆ		ԱԽԹԱԼԱՅԻ ԹԻՎ 2 ԴՊՐՈՑԻ ՎԵՐԱԿԱՌՈՒՑՈՒՄ			
ՆԱԽ	Ա. ԱԽՈՒՆՅԱՆ					
ՆԱԽԱԳԻԾ	Ա. ԱԽՈՒՆՅԱՆ			ՓՈՒԼ	ԹԻՎԸ	ԹԻՎԸ՝
				Ա	ՀՇ-	
			ԿՏՐՎԱԾՔՆԵՐ 5 - 5, 6 - 6, 7 - 7:	§þÆÜ ÈøêäðÎ» êõ ù. Ï³Ý³Ôáñ		